软盘号 REV

CAD

会 签

描 图

描 校

旧底图登记号

底图登记号

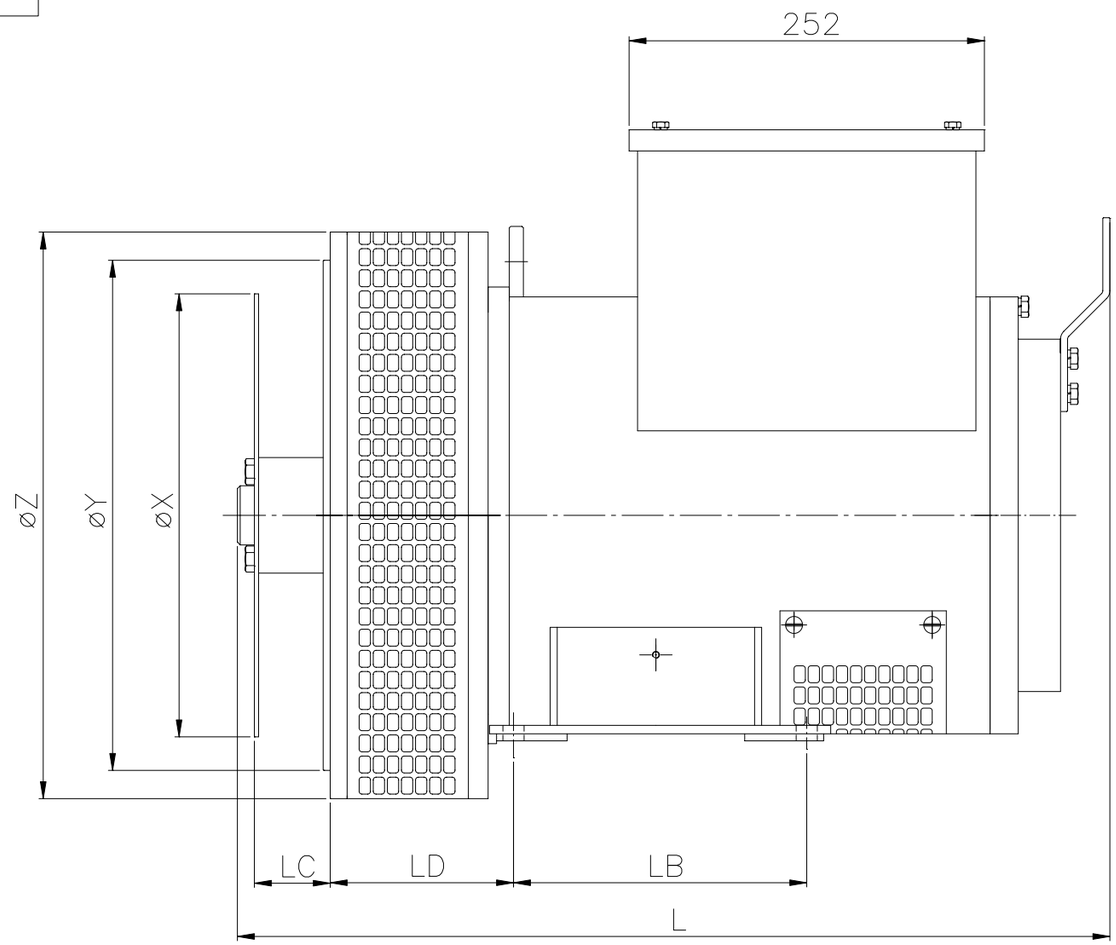

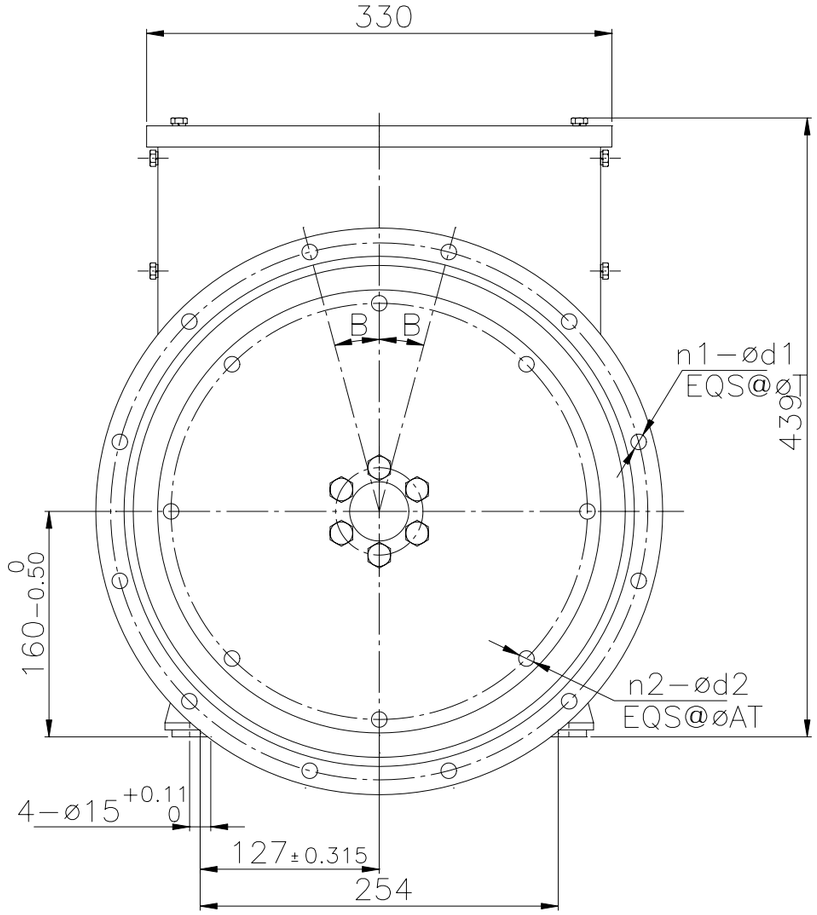

过度连接尺寸（ FLANGE DIMENSION）							
	øY	n1	d1	øT	B	LD	øZ
SAE 2	447.68	12	12	466.73	15°	130	489
SAE 3	409.58	12	12	428.63	15°	130	451
SAE 4	361.96	12	11	381	15°	130	402
SAE 5	314.3	8	11	333.3	22.5°	130	356
SAE 6	266.7	8	11	285.8	22.5°	130	324

盘片式联轴器尺寸（ COUPLING DIMENSION）					
	øX	LC	n2	d2	øAT
SAE 6.5	215.8	30.16	6	8.7	200.0
SAE 7.5	241.2	30.16	8	8.7	222.2
SAE 8	263.4	61.9	6	11	244.5
SAE 10	314.32	53.8	8	11	295.3

外形尺寸(OVERALL DIMENSIONS）		
型 号	L	LB
WFD160-6KW	547	178
WFD160-8KW	562	178
WFD160-10KW	582	208
WFD160-12KW	597	208
WFD160-15KW	620	208

数据更新日期：2007.1.4

标记	处数	更改文件号	签 字	日期
设 计			工 艺	
制 图			标准化	
审 校			批 准	
日 期				

WFD160-6~12KW

外形图

REV

图纸标记	数量	重量	比例
			1:3

共 张 第 张

泰安伊万福电机有限公司